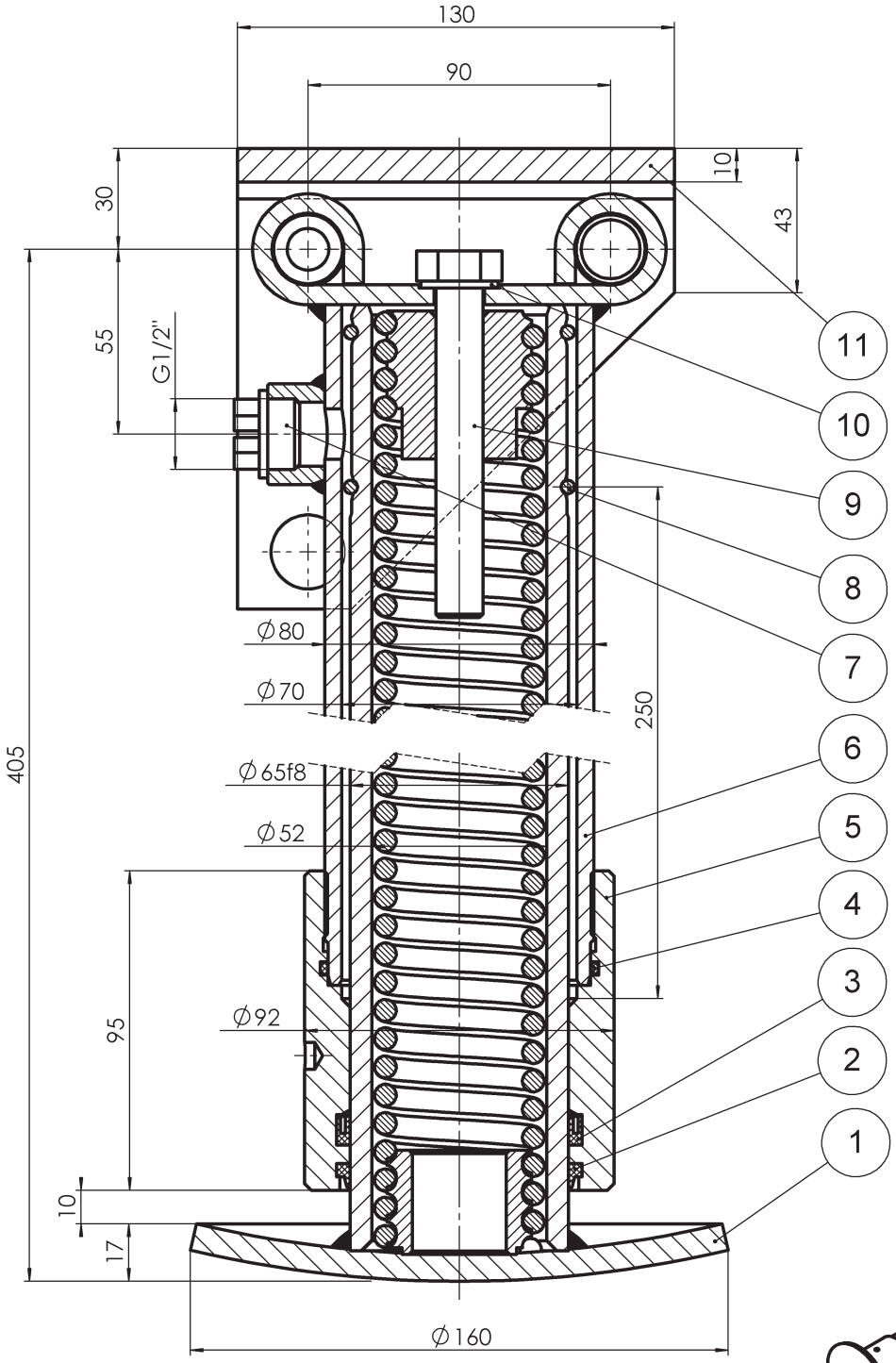

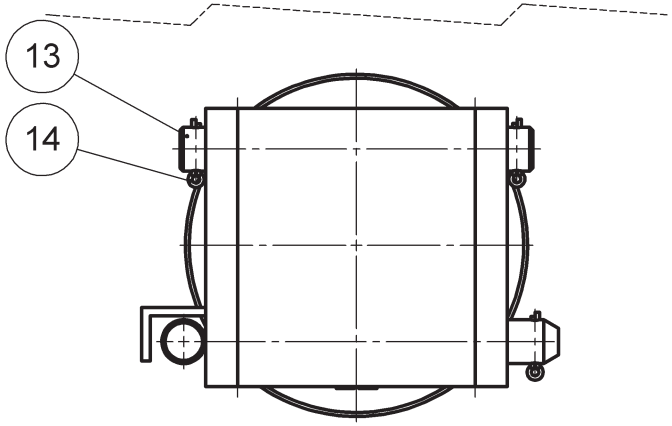

Einfachwirkender Zylinder mit Rückholfeder
zur Abstützung der Deichsel
Anschluss: R1/2"
Betriebsdruck: 200 bar
Temperaturbereich: - 30° C bis + 90° C
Arbeitsmedium: mineralisches Hydrauliköl
Standardfarbe: RAL 9005
Dichtungen:
Stange: Kompaktlippendichtung (Polyuhrethan)
Abstreifer: Polyuhrethan

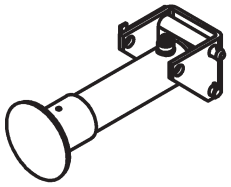

					1188.00.00.00		
		№			HYDRAULISCHER STÜTZZYLINDER COH 65x250		1:1