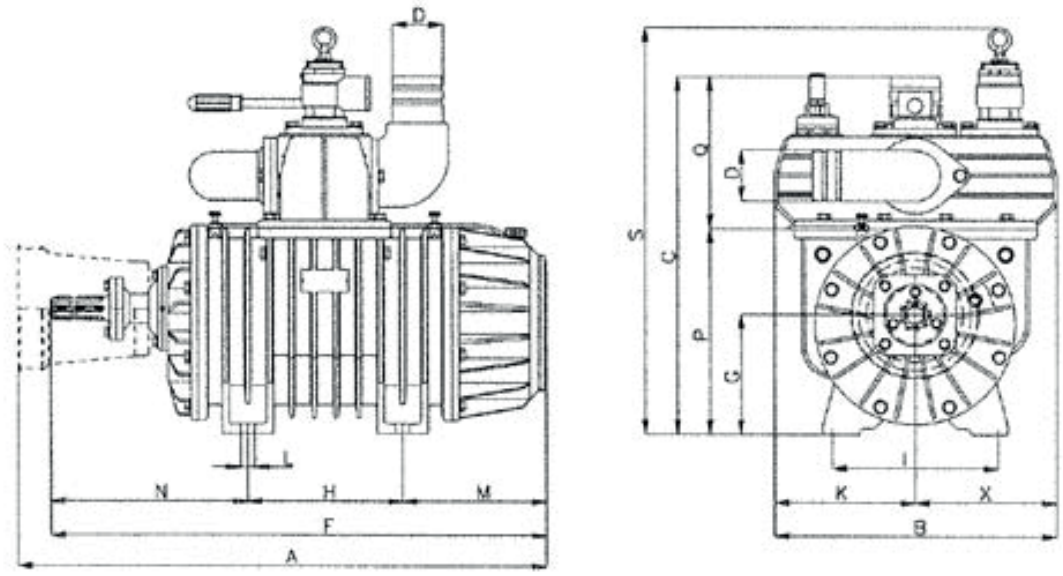

STAR DV		A	B	C	D	F	G	H	I	L	M	N	P	Q	R	K	X
60		701	490	540	80	673	196	245	247	18	204	224	326	214	492	220	220
72	mm	751	490	540	100	723	196	245	247	18	229	249	326	214	492	220	220
80		831	490	540	100	803	196	245	247	18	269	289	326	214	492	220	220