Battioni®
Pagani
Pompe

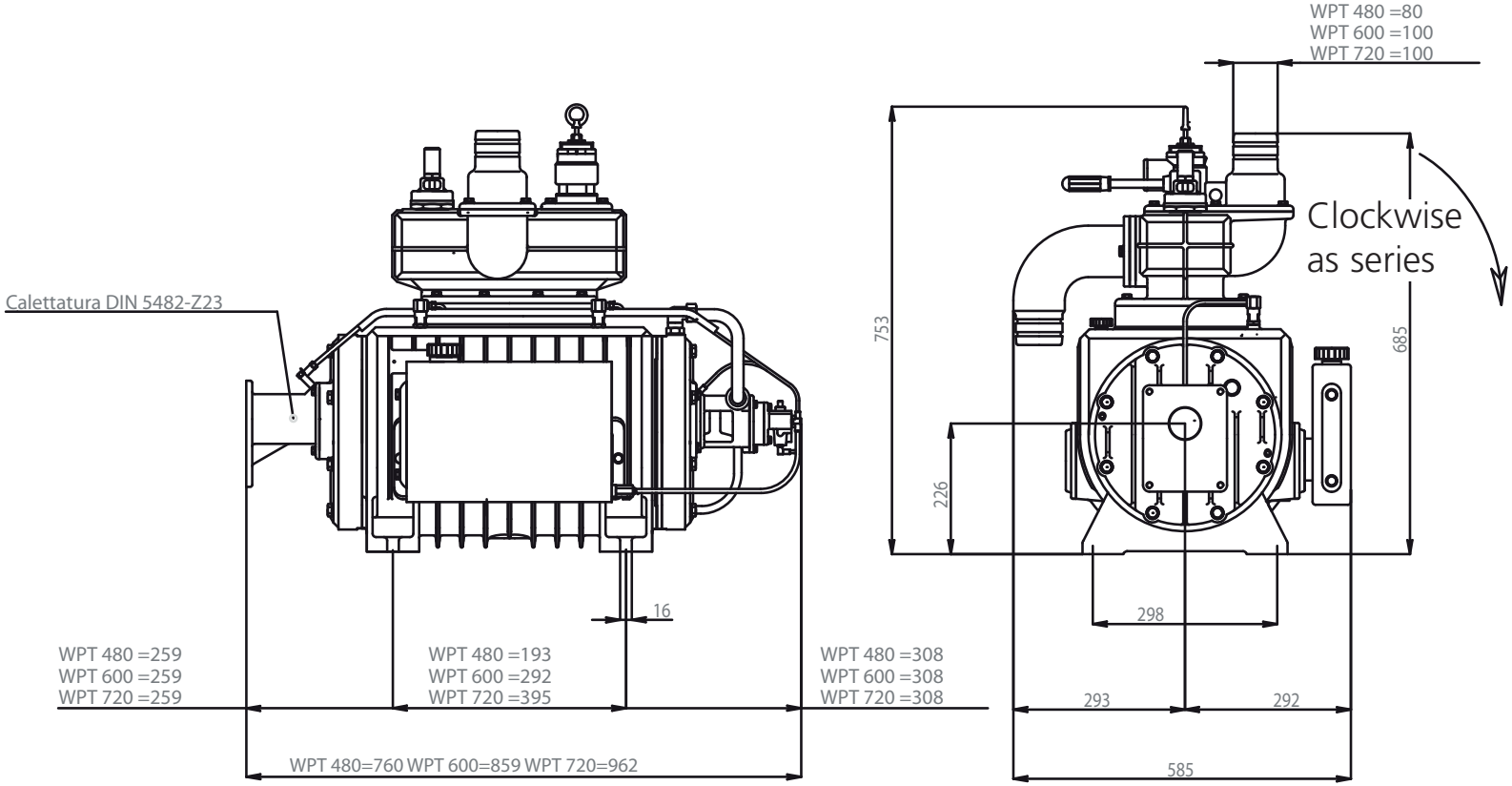

WPT-HFR