Battioni®
Pagani
Pompe

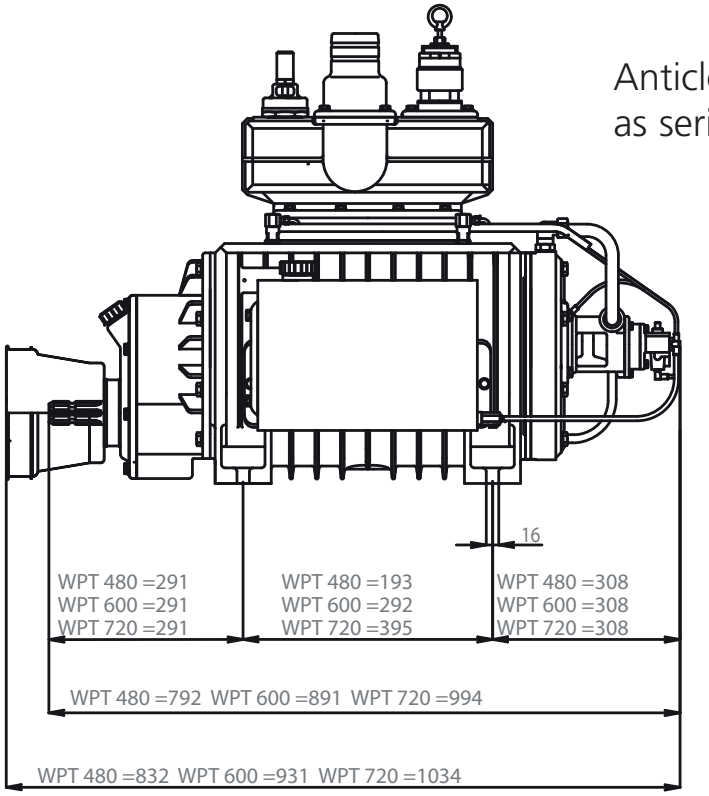

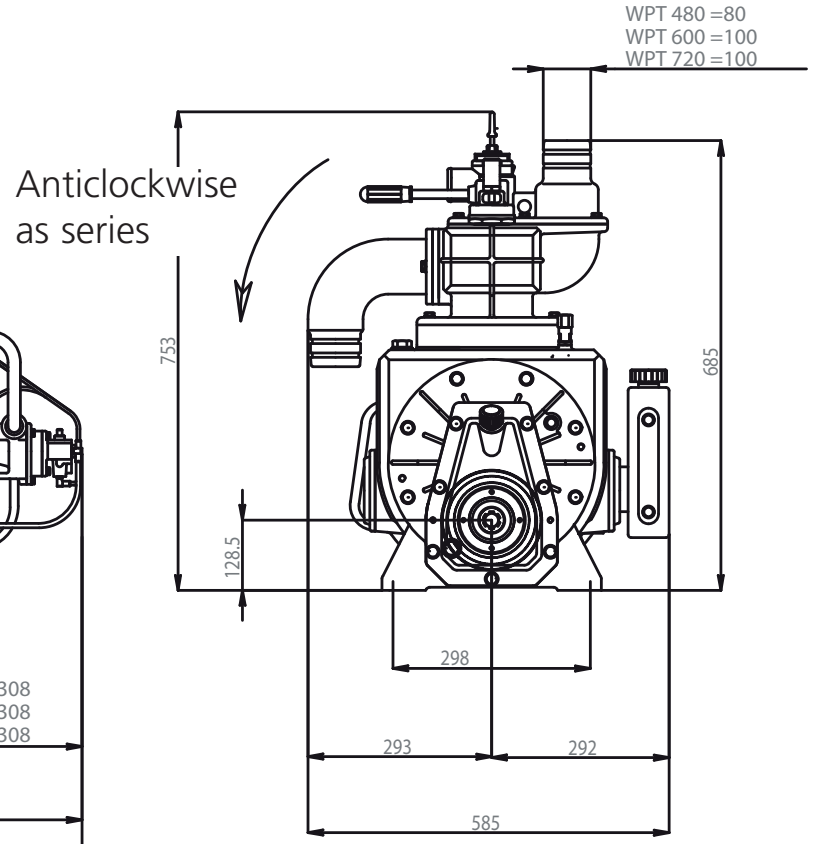

WPT-MFR-MAFR